4.0mm Pitch

SERIES

8095

2.0mmハードメトリック用　電源コネクタ
POWER CONNECTORS For 2.0mm HM PRODUCTS

PLUG

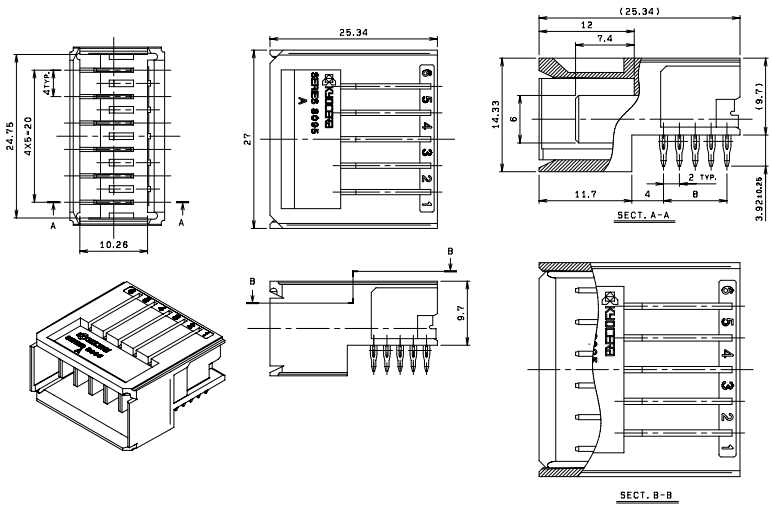

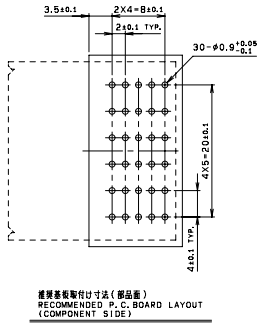

注文コード/Ordering Code

Part No.	17	8095	006	100	867+

6: 6Pos.

RoHS 対応品
RoHS Compliant Product

RECEPTACLE

Vertical

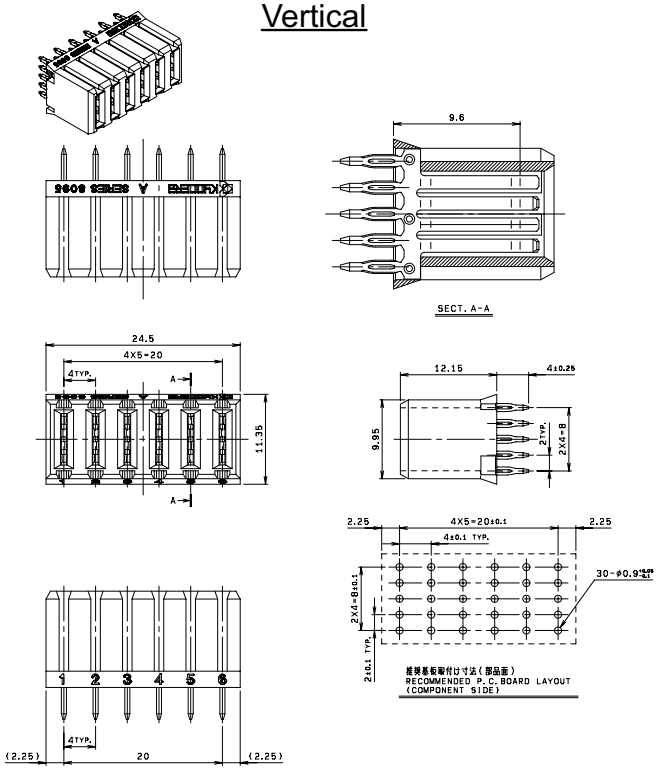

Right Angle

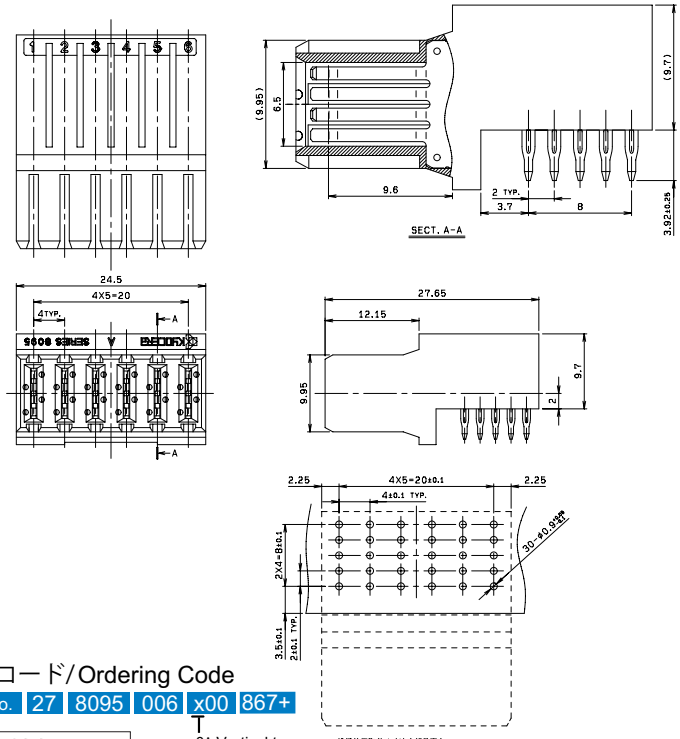

注文コード/Ordering Code

Part No.	27	8095	006	x00	867+

0: Vertical type
1: Right Angle type

RoHS 対応品
RoHS Compliant Product